Государственный комитет по стандартизации,
метрологии и сертификации Республики Беларусь
(ГОССТАНДАРТ)

СЕРТИФИКАТ

ОБ УТВЕРЖДЕНИИ ТИПА СРЕДСТВ ИЗМЕРЕНИЙ

PATTERN APPROVAL CERTIFICATE

OF MEASURING INSTRUMENTS

№ 1544

Действителен до
26 апреля 2006 г.

Настоящий сертификат удостоверяет, что на основании результатов Государственных испытаний утвержден тип

колонок топливораздаточных Star-Ultra серии SU 500,
фирмы "Dresser Wayne AB", Швеция (SE),

который зарегистрирован в Государственном реестре средств измерений под № РБ 03 07 1313 01 и допущен к применению в Республике Беларусь.

Описание типа средства измерений приведено в приложении к настоящему сертификату.

Председатель Госстандарта В.Н. КОРЕШКОВ
14 мая 2001 г.

Продлено до "____" _____ _____ г.

Председатель Госстандарта В.Н. КОРЕШКОВ
__ _____ 20__ г.

УПК №03-2001 от 26.04.01г.
О.В. Шимоголова

ОПИСАНИЕ ТИПА СРЕДСТВ ИЗМЕРЕНИЙ ДЛЯ ГОСУДАРСТВЕННОГО РЕЕСТРА

УТВЕРЖДАЮ
Директор Белорусского государственного института метрологии
_____Н.А. Жагора
"__05__" _____ 2001 г.

Колонки топливораздаточные STAR-ULTRA серии SU 500	Внесены в Государственный реестр средств измерений Регистрационный номер № РБ03 07 1313 01 Взамен № _____

Выпускается по технической документации фирмы "Dresser Wayne AB", Швеция.

НАЗНАЧЕНИЕ И ОБЛАСТЬ ПРИМЕНЕНИЯ

Топливораздаточные колонки STAR-ULTRA серии SU 500 (далее-колонки) предназначены для выдачи в топливные баки автотранспортных средств и тару потребителя различных видов топлива в режиме самообслуживания.

Основная область применения колонок - автозаправочные станции, осуществляющие расчет с покупателями за наличные деньги и по кредитным карточкам.

ОПИСАНИЕ

Колонки имеют несколько модификаций, отличающиеся количеством рукавов, видом топлива, производительностью, габаритами и другими характеристиками.

Колонки состоят из следующих основных элементов: гидравлической части, электрооборудования с системой управления, электронного блока, заправочного пистолета со шлангом и корпуса.

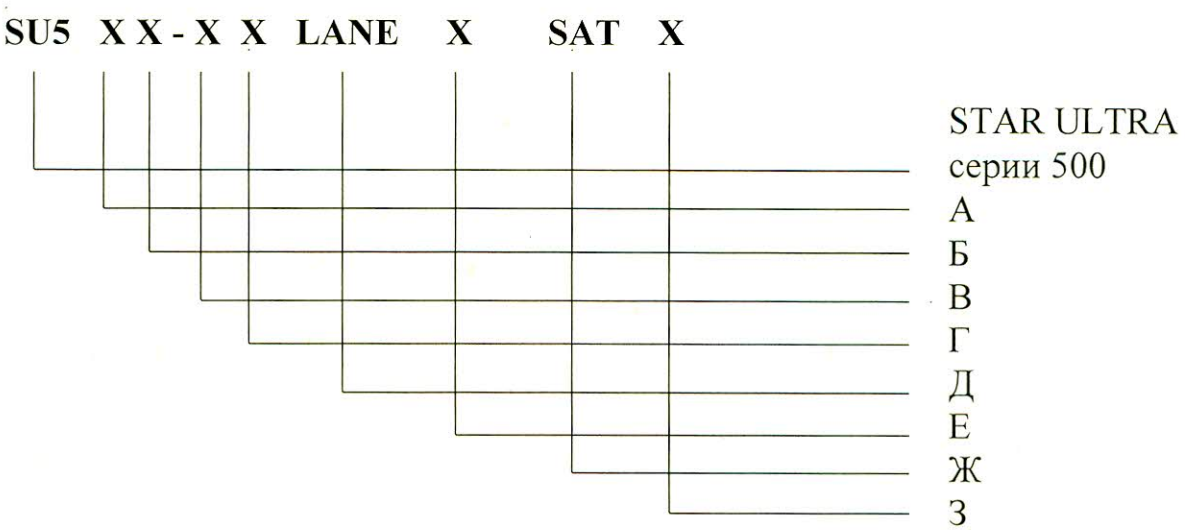
Блок электроники отображает следующую информацию:

- объем выданной дозы топлива в литрах.
- стоимость выданного топлива;
- цену одного литра топлива;
- марку топлива.

Колонки оснащены устройством для приема кредитных карточек, наборным полем и вспомогательным табло.

При техническом обслуживании колонок имеется встроенная память, фиксирующая количество выданных доз топлива, количество смен цены топлива, количество и характер отказов.

ОБОЗНАЧЕНИЕ КОЛОНОК



А - количество сортов топлива на входе в колонку

Б - количество сортов топлива на выходе из колонки

В - количество гидравлических узлов

Г - количество пар пистолетов

Д - двухсторонняя, на два заправочных места

Е - производительность раздаточных пистолетов, л/мин

Ж - возможность подключения сателлитной раздаточной стойки

З - одна из трех нижеперечисленных возможностей либо любая их комбинация

- "C" терминал оплаты карточками, тип PT 3000
- "D" колонка напорного типа
- "WA" система возврата паров топлива, тип "WAYNE ACTIVE"

ОСНОВНЫЕ ТЕХНИЧЕСКИЕ ХАРАКТЕРИСТКИ

Виды топлива	Бензин	Дизельное топливо
Диапазон рабочей температуры, °С	- 40 … + 60	
Относительная влажность воздуха при t=35 °С	до 100 % (конденсат)	
Класс защиты блока электроники	IP54	
Взрывозащищенность элементов гидравлической части	EEx II T3	
Электропитание от сети переменного 3-х фазного и 1-фазного тока:		
Напряжение, В	380 (+10/-15)% 220 (+10/-15)%	
Частота, Гц	50 ±1	
Индикация	Жидкокристаллический дисплей 7- разрядный	
Показания цены одного литра	4 цифры	
Показания общей цены	6 цифр	
Показания количества литров	6 цифр	
Счетчик суммарного количества топлива, прошедшего через колонку	механический/ электромеханический	
Пределы допускаемой основной погрешности измерения дозы топлива, не более, %: при минимальной дозе 2 литра; при дозах больше минимальной	 ± 0,4 ± 0,25	
Максимальная производительность, л/мин	40; 70; 130	
Минимальная производительность, л/мин	4; 7; 10	
Минимальная доза выдачи топлива, л	2; 5; 10	
Количество сортов топлива, выдаваемых потребителю	макс. 2	
Количество одновременно заправляемых машин	1 или 2	
Масса и габариты указаны в таблице		

ЗНАК ГОСУДАРСТВЕННОГО РЕЕСТРА

Знак Государственного реестра наносится на фирменной табличке изделия.

КОМПЛЕКТНОСТЬ

Комплект поставки в соответствии с технической документацией фирмы "Dresser Wayne AB", Швеция.

ПОВЕРКА

Поверка колонок производиться по методическим указаниям МИ 1864 “ГСИ. Колонки топливораздаточные. Методика поверки”.

Межповерочный интервал – 1 год.

СРЕДСТВА ПОВЕРКИ

Средства поверки:

- Мерники образцовые 2-го разряда, вместимостью 10, 20, 50, и 100 литров по ГОСТ 8.400;
- Передвижная поверочная лаборатория ППЛ-ТМ.

ОПЛОМБИРОВАНИЕ

Схема пломбировки узлов и элементов колонки приводится в приложениях и 2.

НОРМАТИВНЫЕ ДОКУМЕНТЫ

Техническая документация фирмы "Dresser Wayne AB", Швеция и ГОСТ 9018 “Колонки топливораздаточные. ОТУ”

.

ЗАКЛЮЧЕНИЕ

Топливораздаточные колонки STAR-ULTRA серии SU 500 соответствуют требованиям технической документации фирмы – изготовителя и основным требованиям ГОСТ 9018.

ИЗГОТОВИТЕЛЬ – фирма "Dresser Wayne AB", Швеция
Адрес: Dresser Wayne, Limhamnsvagen, 109
P.O. Box 30049, S 20061 Malmo Sweden
Fax: 46-40-16-43-26

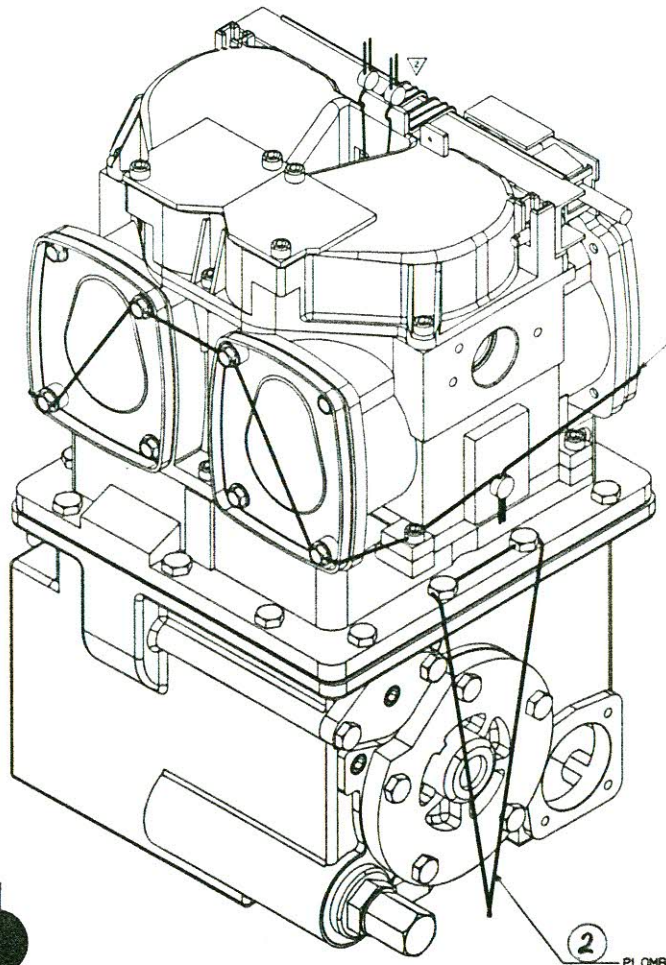
Начальник НИЦИСИиТ БелГИМ С.В. Курганский

МОДЕЛЬ ТРК	ДЛИНА (мм)	ШИРИНА (мм)	ВЫСОТА (мм)	МАССА (кг)
SU 511-11 40	920	500	2100	310
SU 511-11 70	920	500	2100	310
SU 511-11 40-70	920	500	2100	310
SU 522-22 40/40	920	500	2100	360
SU 522-22 40/70	920	500	2100	360
SU 522-22 40/40-70	920	500	2100	360
SU 522-22 70/70	920	500	2100	360
SU 522-22. Lane 40/40	920	500	2100	360
SU 522-22 Lane 40/70	920	500	2100	360
SU 522-22 Lane40/40-70	920	500	2100	360
SU 522-22 Lane 70/70	920	500	2100	360
SU 522-22 Lane 40-70/40-70	920	500	2100	360
SU 522-22 70-40/70	920	500	2100	360
SU 522-22 Lane70-40/70	920	500	2100	360
SU 511-21 125	920	500	2100	360
SU 511-22 125-45	920	500	2100	360
SU 511-21 125 SAT	920	500	2100	360
SU 511-22 Lanel25-45	920	500	2100	360
SU511-22 Lanel25-45SAT	920	500	2100	360
SU 511-22 125-45 SAT	920	500	2100	360
SU 511-11 100	920	500	2100	310
SU 511-11 30	920	500	2100	310
SU 523-21	920	500	2100	360
SU 523-22	920	500	2100	360
SU 523-22 Lane	920	500	2100	360



Приложение 1
Схема сломбирования:
1 - блока гидравлики
2 - счетчика
3 - датчика импульсов

ISO VY FRONT-TOPP-VANSTER
ISO VIEW FRONT-TOP-LEFT



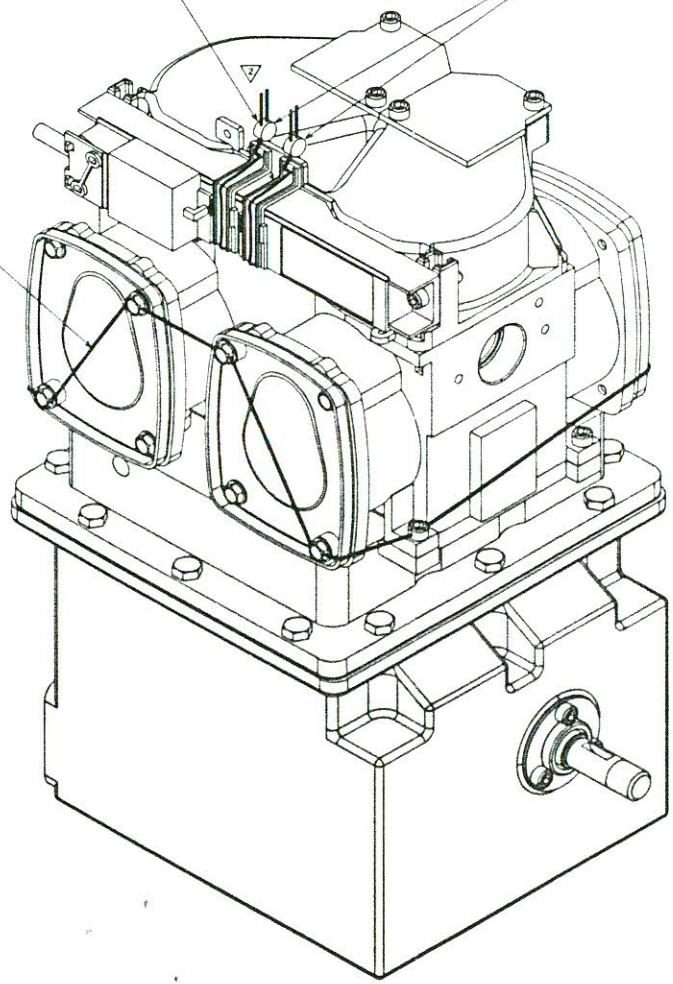
PLOMBERING NR 1
SEALING NO 1

PLOMBERING NR 2
SKALL PLOMBERAS I HYDRAULHYLLAN.

SEALING NO 2
SHALL BE SEALED IN THE SHELF.

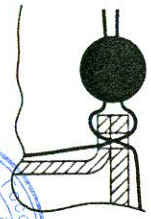
PLOMBERING AV PULSGIVARE (2x)
SEALING OF PULSER (2x)

ISO VY BAK-TOPP-HÖGER
ISO VIEW BACK-TOP-RIGHT



PLOMB PLACERAS SÅ NÄRA GODSET SOM MÖJLIGT

SEAL IS PLACED AS CLOSE TO THE GOODS AS POSSIBLE



SNITT SOM VISAR DRAGNING AV PLOMBERINGSTRÅD

SECTION THAT SHOWS THE PLACING OF THE SEALING WIRE

2	PLOMBERING INSKL. SNITT TILLAGD	28531					
1	PLOMBERING TILLAGD	28435					
Ändr.	Ändringar Alterations	Ändrad av Changed by	Godkänd av Approved	Inf. Ers. Effective			

Ej information lämnade delar: Omfattar även ofärdiga tekniken				Tillverkat: Tillverkad	Tillverkat: Tillverkad
Ber. Nr. 991008	Ritad/Ersatt KJNP	Kontr. Ch1 VSV	Kontr. Ch2 LOH	Material:	R

PLOMBERINGSANVISNING FÖR GMM

INSTRUCTION FOR SEALING GMM

Wayne

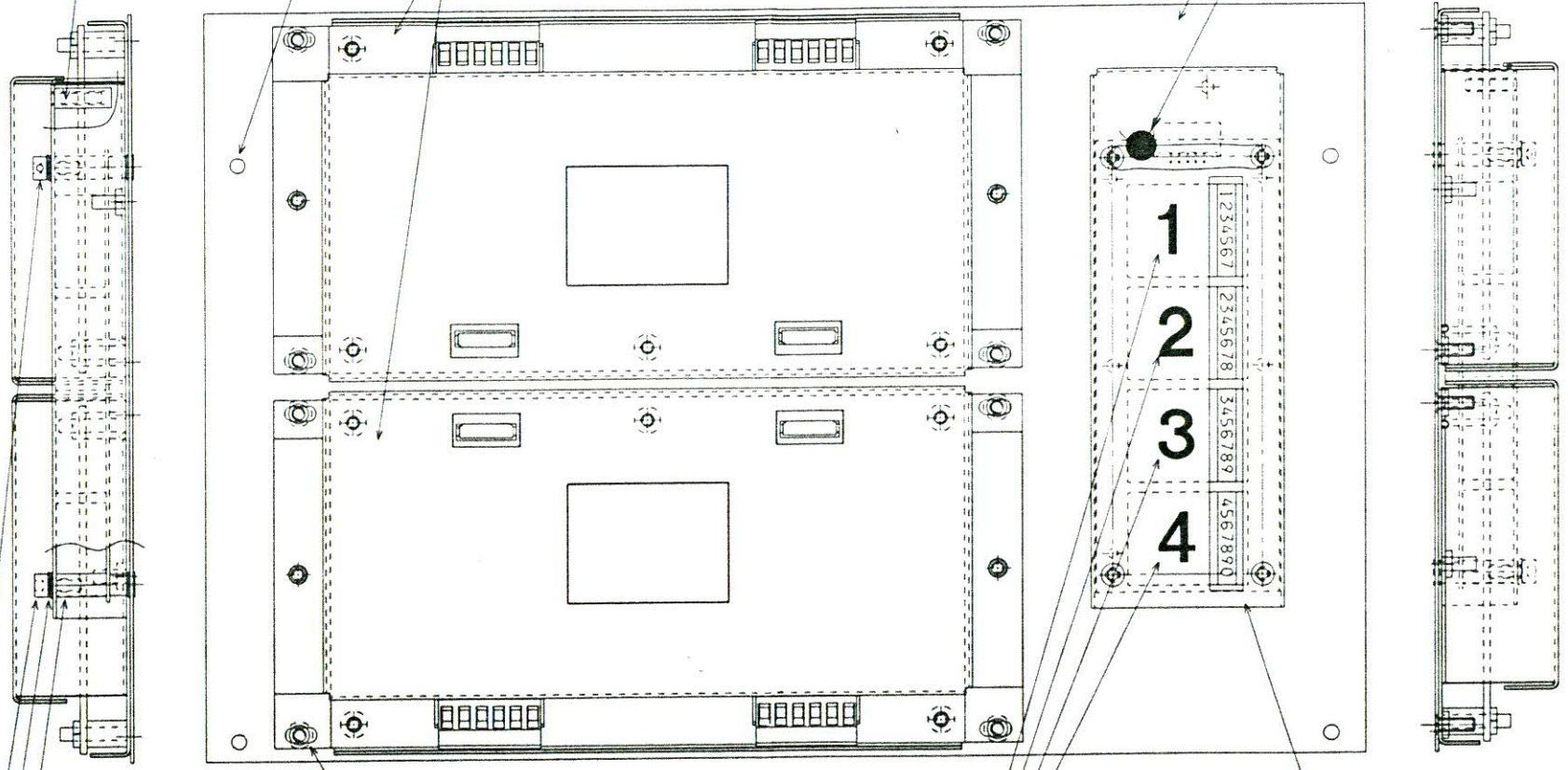
SMÅLÅS SWEDEN

Skala: Scale: 1

Ritning/Drawing: 2

170751

Приложение 2
Схема опломбирования
1- блока электроники



PUMPTYP PUMPTYPE	ANTAL 168764 NUM. OF	A
9XX-1X	1	402971
9XX-2X	1	402972
9XX-3X	2	402973
9XX-4X	2	402929

GRADER BORTTAGES OCH SKARPA KANTER BRYTES
REMOVE BURRS AND BREAK SHARP EDGES

Nr. No.	Ändringar Alterations	Medd. nr Comm. no.	Införd Effected	
6	PLASTSLANG TILLKOM	28910	001027	KMP
5	TABELL UTÖKAD	28881	001005	EJB
4	DEKALER TILLKOM	28293	991115	KMP
3	OMKONSTRUKTION	28170	990831	KMP
2	TOTALRÄKNEVERK TILLKOM	28046	990604	KMP
1	INGÅENDE DETALJER ÄNDRADE	27779	990222	KMP

Ej toleranssatta bearbetade delar: Machined parts without tolerance: ISO 2768-m
Ytjämnhet: Surface finish:
Ytbeh. Surface
Dat./Date 981012 | Ritad/Drawn XJNP | Kontr./Ckd VSV | Kontr./Ckd LOH
Material: R

Dresser Wayne
MALMÖ SWEDEN

HÅLLARE KOMPL. FÖR WIP ISBS KORT ELHUVUD SU900
HOLDER ASS'Y FOR WIP ISBS CARD ELECTRIC HEAD SU900

Skala: Scale: 1:1
Utgåva/Issue 6
2 CAD 168756

Denna ritning förblir vår egendom och får icke vara stulen i ursprungligt eller ändrat skick utan vårt medgivande. Den får ej kopieras eller delgivas eller utlämnas till tredje man och ej heller användas för tillverkning utan vårt skriftliga medgivande.

This drawing is the property of Dresser Wayne and is not to be used or duplicated without written permission of the owner, and is not to be used in any way inconsistent with the purpose for which it is loaned.